本製品は改良の為予告なしに変更する事があります。

IM－C55

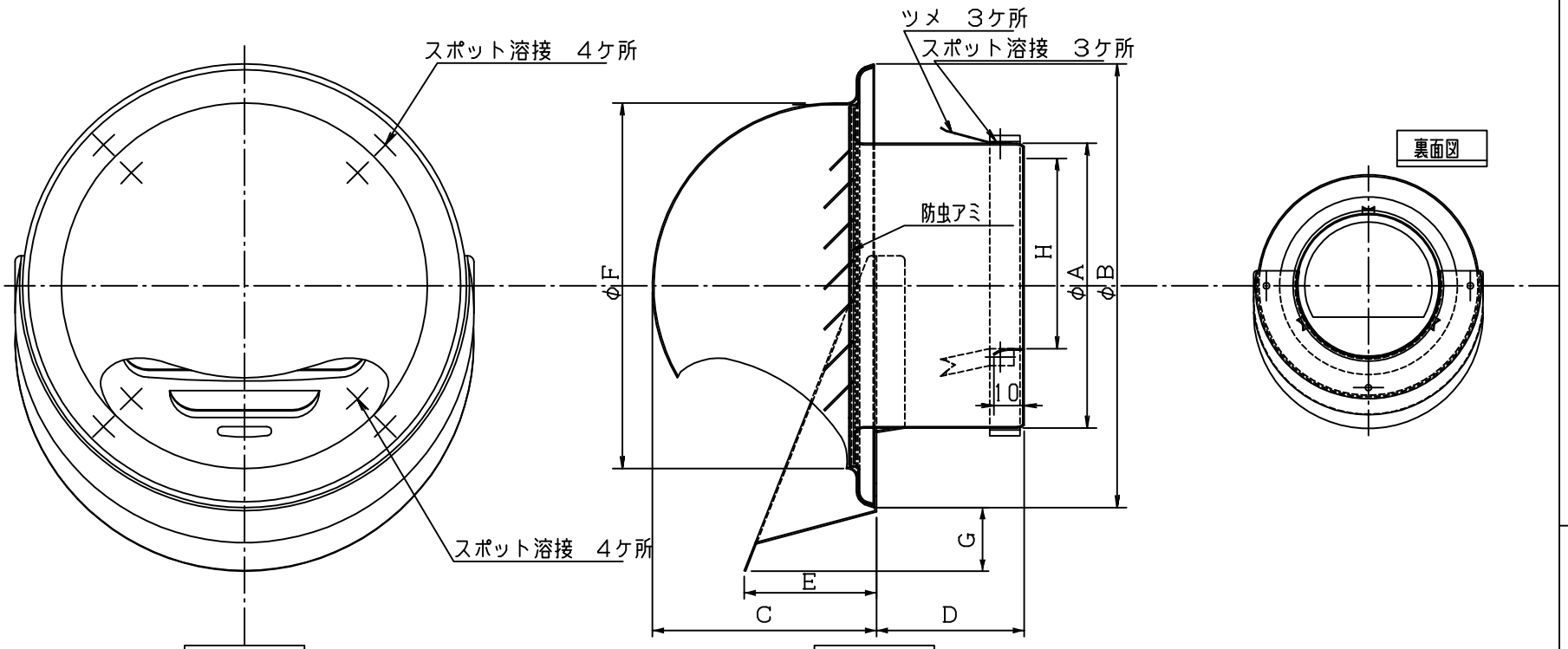

図面は，みずだすＳ１００ＨＬです。

寸法　公差±０．５以下

品番＼サイズ	A	B	C	D	E	F	G	H	個装外装 寸法	重量	入数	寸法	重量	入数	必要数	換気面積
みずだすS100HL	95	148	74	50	44	122	21	63.5	W148xD148xH124	-	1	-	-	24		44.37
みずだすS150HL	145	207	99	50	60	172	25.5	93	W207xD207xH148	-	1	-	-	8		89.06

HL：ヘアーライン
SB：ブラック色塗装

部品名	部品番号	材質	規格	数	仕様
付属 水密パッキン	－	発砲ブチル		1	10X10X332
防虫網		SUS-304	16メッシュ	1	線径0.2
ツメ		SUS-304 CSP1/2H	t=0.3	3	2B仕上げ
水密パッキン	－	発砲ウレタン	2X10X32	1	－
水切板	－	↑	↑	1	2B仕上げ
フード	－			↑	2B仕上げ
グリル	－				BA仕上げ
本体	－	SUS-304	t=0.5	1	2B仕上げ

図面NO.	部長	検図	設計	製図
IM－C55				清家

工事名	御承認印　年　月　日	設計監理　殿	図面名称　フード付ステン製ガラリ（アミ付き）IM－ミズダスS型
図面内容　承認用図面		施工　殿	縮尺度　A4　1/2　／　／　日付　平成8年12月　3日

アイエム株式会社